FICHE TECHNIQUE VIBRATEUR ELECTRIQUE MODELE MVB 4500/15

VIBRATEUR TYPE: MVB 4500/15 260/460 VOLTS TRIPHASES 60 Hz

ACBMV B. CASADIO VIBRATION
Z.I. Mi-Plaine
51 Rue Ampère
B.P. 31
69682 CHASSIEU CEDEX (FRANCE)
Tel.: 00334 78 90 87 87 / Fax.: 00334 78 90 87 88
Email: vibrateur@orange.fr
Internet: acbmv.com

4 POLES - 1800 TR/MIN
REF.: 601130C
GRANDEUR: 80
Certifications:

CARACTERISTIQUES MECANIQUES ET ELECTRIQUES VIBRATEUR TYPE: MVB 4500/15

Réglages des masses (%)			Force centri-fuge (kg)	Force centrifuge (kN)	Durée theorique des roulements (heures)
100			4500	44,1	17218
90			4050	39,69	24463
80			3600	35,28	36226
70			3150	30,87	56536
60			2700	26,46	94510
50			2250	22,05	>100000
40			1800	17,64	>100000
30			1350	13,23	>100000
20			900	8,82	>100000
10			450	4,41	>100000

Tension alimentation (volts)	460
Phases:	triphasés
Fréquence (Hz)	60 Hz
Vitesse de rotation (tr/min)	1800
Puissance maxi (watt)	4200
Courant nominal (ampère)	5,8
IS/IR	4,18

DIMENSIONS ET ENCOMBREMENTS (mm) DU VIBRATEUR TYPE: MVB 4500/15

Poids du vibrateur MVB 4500/15 :106 kg
Service continu temperature ambiente: -20°C à +40°C - Tropicalisation anti-moisissure - Protection mécanique: IP66 IK08 sec. IEC
Type de roulement: ROULEAU
Graissage LONG-LIFE avec graisse KLUEBER STABURAGS NBU 8EP.
Quantité d'entretien après 1000 heures d'utilisation: 100g
Quantité max. par roulement remplacé: 50g
Fixation au moyen de 6 vis M22 - 7/8" qualité 8.8 au couple de serrage (kgm - ft/lb): 56 - 411
Diamètre du cable d'alimentation de 12.5 à 15 mm - Presse étoupe: M25x1,5

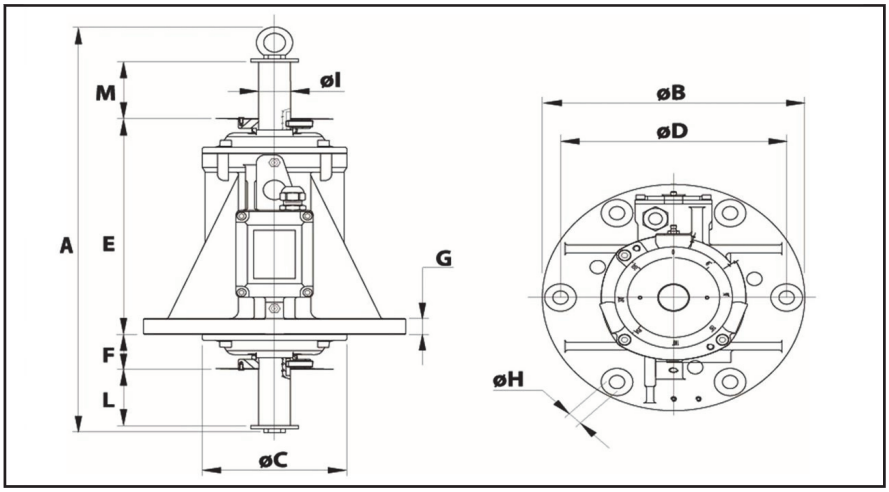

A	664
B	400
C	240
D	355
E	340
F	70
G	30
N° TROUS	6
H	23,5
I	52
L	75
M	75

Les données et les schémas de cette fiche technique concernant le vibrateur type MVB 4500/15 sont la propriété de la société ACBMV. Il est interdit de les reproduire et de les communiquer sans autorisations. Ces informations sont indicatives et sujettes à modifications sans préavis.