FICHE TECHNIQUE VIBRATEUR ELECTRIQUE MODELE MVB 7000/15

VIBRATEUR TYPE: MVB 7000/15 260/460 VOLTS TRIPHASES 60 Hz

ACBMV B. CASADIO VIBRATION
Z.I. Mi-Plaine
51 Rue Ampère
B.P. 31
69682 CHASSIEU CEDEX (FRANCE)
Tel.: 00334 78 90 87 87 / Fax.: 00334 78 90 87 88
Email: vibrateur@orange.fr
Internet: acbmv.com

4 POLES - 1800 TR/MIN
REF.: 601131C
GRANDEUR: 90
Certifications:

CARACTERISTIQUES MECANIQUES ET ELECTRIQUES VIBRATEUR TYPE: MVB 7000/15

Réglages des masses (%)			Force centri-fuge (kg)	Force centrifuge (kN)	Durée theorique des roulements (heures)
100			7000	68,7	12635
90			6300	61,83	17951
80			5600	54,96	26583
70			4900	48,09	41487
60			4200	41,22	69354
50			3500	34,35	>100000
40			2800	27,48	>100000
30			2100	20,61	>100000
20			1400	13,74	>100000
10			700	6,87	>100000

Tension alimentation (volts)	460
Phases:	triphasés
Fréquence (Hz)	60 Hz
Vitesse de rotation (tr/min)	1800
Puissance maxi (watt)	7000
Courant nominal (ampère)	10,2
IS/IR	6,73

DIMENSIONS ET ENCOMBREMENTS (mm) DU VIBRATEUR TYPE: MVB 7000/15

Poids du vibrateur MVB 7000/15 :160 kg
Service continu temperature ambiente: -20°C à +40°C - Tropicalisation anti-moisissure - Protection mécanique: IP66 IK08 sec. IEC
Type de roulement: ROULEAU
Graissage LONG-LIFE avec graisse KLUEBER STABURAGS NBU 8EP.
Quantité d'entretien après 1000 heures d'utilisation: 150g
Quantité max. par roulement remplacé: 80g
Fixation au moyen de 8 vis M24 - 15/16" qualité 8.8 au couple de serrage (kgm - ft/lb): 71 - 513
Diamètre du cable d'alimentation de 16 à 19 mm - Presse étoupe: M32x1,5

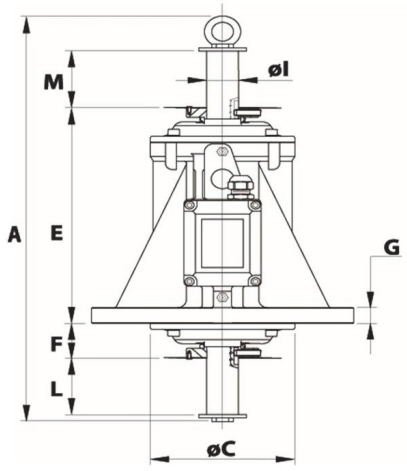

A	740
B	508
C	314
D	438
E	388
F	88
G	34
N° TROUS	8
H	25
I	52
L	79
M	79

Les données et les schémas de cette fiche technique concernant le vibrateur type MVB 7000/15 sont la propriété de la société ACBMV. Il est interdit de les reproduire et de les communiquer sans autorisations. Ces informations sont indicatives et sujettes à modifications sans préavis.