FICHE TECHNIQUE VIBRATEUR ELECTRIQUE MODELE CDX 15/2410-G/D

VIBRATEUR TYPE: CDX 15/2410-G/D 260/460 VOLTS TRIPHASES 60 Hz

ACBMV B. CASADIO VIBRATION
Z.I. Mi-Plaine
51 Rue Ampère
B.P. 31
69682 CHASSIEU CEDEX (FRANCE)
Tel.: 00334 78 90 87 87 / Fax.: 00334 78 90 87 88
Email: vibrateur@orange.fr
Internet: acbmv.com

4 POLES - 1800 TR/MIN
REF.: 601329C
GRANDEUR: 60
Certifications:

CARACTERISTIQUES MECANIQUES ET ELECTRIQUES VIBRATEUR TYPE: CDX 15/2410-G/D

Réglages des masses (%)	Moment statique (kgmm)	Moment de travail (kgcm)	Force centri-fuge (kg)	Force centrifuge (kN)	Durée theorique des roulements (heures)
100	674	134,80	2444	24,00	23258
90	606,60	121,32	2200	21,60	33024
80	539,20	107,84	1955	19,20	48950
70	471,80	94,36	1711	16,80	76338
60	404,40	80,88	1466	14,40	>100000
50	337,00	67,40	1222	12,00	>100000
40	269,60	53,92	978	9,60	>100000
30	202,20	40,44	733	7,20	>100000
20	134,80	26,96	489	4,80	>100000
10	67,40	13,48	244	2,40	>100000

Tension alimentation (volts)	460
Phases:	triphasés
Fréquence (Hz)	60 Hz
Vitesse de rotation (tr/min)	1800
Puissance maxi (watt)	0
Courant nominal (ampère)	2,9
IS/IR	7,76

DIMENSIONS ET ENCOMBREMENTS (mm) DU VIBRATEUR TYPE: CDX 15/2410-G/D

Poids du vibrateur CDX 15/2410-G/D :92 kg
Service continu temperature ambiente: -20°C à +40°C - Tropicalisation anti-moisissure - Protection mécanique: IP66 IK08 sec. IEC
Type de roulement: ROULEAU
Graissage LONG-LIFE avec graisse KLUEBER STABURAGS NBU 8EP.
Quantité d'entretien après 1000 heures d'utilisation: 19g
Quantité max. par roulement remplacé: 35g
Fixation au moyen de 4 vis M20 - 13/16" qualité 8.8 au couple de serrage (kgm - ft/lb): 38 - 275
- Filetage presse étoupe non fourni: NPT3/4”
Espace pour entretien: 146 mm

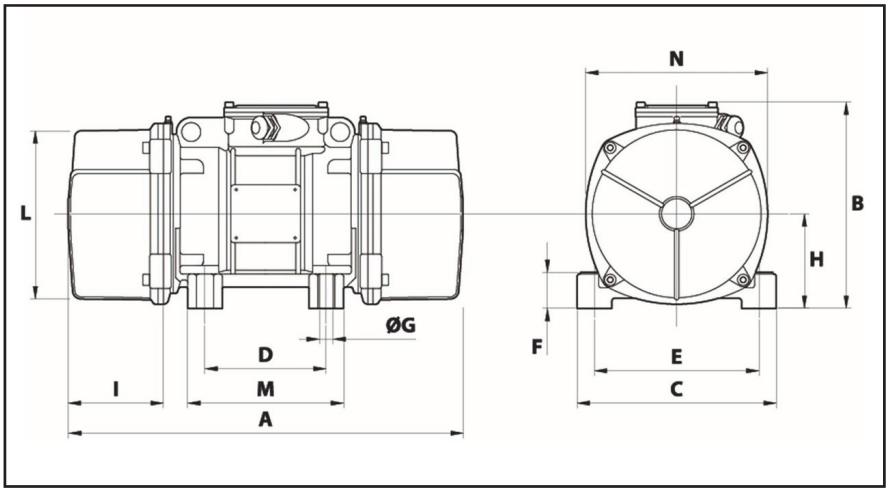

A	572
B	312
C	270
D	155
E	225
F	52
G	22
N° TROUS	4
H	135
I	146
L	238,5
M	200
N	253

Les données et les schémas de cette fiche technique concernant le vibrateur type CDX 15/2410-G/D sont la propriété de la société ACBMV. Il est interdit de les reproduire et de les communiquer sans autorisations. Ces informations sont indicatives et sujettes à modifications sans préavis.