FICHE TECHNIQUE VIBRATEUR ELECTRIQUE MODELE CDX 15/550-G/D

VIBRATEUR TYPE: CDX 15/550-G/D 230/400 VOLTS TRIPHASES 50 Hz

ACBMV B. CASADIO VIBRATION
Z.I. Mi-Plaine
51 Rue Ampère
B.P. 31
69682 CHASSIEU CEDEX (FRANCE)
Tel.: 00334 78 90 87 87 / Fax.: 00334 78 90 87 88
Email: vibrateur@orange.fr
Internet: acbmv.com

4 POLES - 1500 TR/MIN
REF.: 601411A
GRANDEUR: 20
Certifications: CE

CARACTERISTIQUES MECANIQUES ET ELECTRIQUES VIBRATEUR TYPE: CDX 15/550-G/D

Réglages des masses (%)	Moment statique (kgmm)	Moment de travail (kgcm)	Force centri-fuge (kg)	Force centrifuge (kN)	Durée theorique des roulements (heures)
100	219	43,80	552	5,42	6266
90	197,10	39,42	497	4,88	8585
80	175,20	35,04	442	4,34	12205
70	153,30	30,66	386	3,79	18325
60	131,40	26,28	331	3,25	29062
50	109,50	21,90	276	2,71	50128
40	87,60	17,52	221	2,17	97641
30	65,70	13,14	166	1,63	>100000
20	43,80	8,76	110	1,08	>100000
10	21,90	4,38	55	0,54	>100000

Tension alimentation (volts)	400
Phases:	triphasés
Fréquence (Hz)	50 Hz
Vitesse de rotation (tr/min)	1500
Puissance maxi (watt)	0
Courant nominal (ampère)	0,6
IS/IR	3,33

DIMENSIONS ET ENCOMBREMENTS (mm) DU VIBRATEUR TYPE: CDX 15/550-G/D

Poids du vibrateur CDX 15/550-G/D :22,8 kg
Service continu temperature ambiente: -20°C à +40°C - Tropicalisation anti-moisissure - Protection mécanique: IP66 IK08 sec. IEC
Type de roulement: BILLE
Graissage à vie et a double ecran de protection.

Fixation au moyen de 4 vis M12 - 1/2" qualité 8.8 au couple de serrage (kgm - ft/lb): 8 - 58
- Filetage presse étoupe non fourni: NPT1/2"
Espace pour entretien: 117 mm

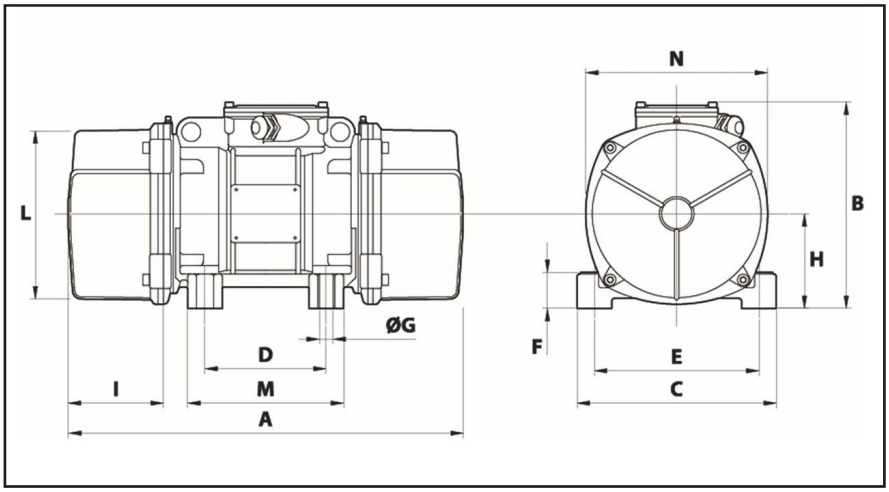

A	392
B	218
C	167
D	105
E	140
F	30
G	13
N° TROUS	4
H	90
I	117
L	150
M	140
N	175

Les données et les schémas de cette fiche technique concernant le vibrateur type CDX 15/550-G/D sont la propriété de la société ACBMV. Il est interdit de les reproduire et de les communiquer sans autorisations. Ces informations sont indicatives et sujettes à modifications sans préavis.