FICHE TECHNIQUE VIBRATEUR ELECTRIQUE MODELE CDX 15/550-G/D

VIBRATEUR TYPE: CDX 15/550-G/D 260 VOLTS MONOPHASES 60 Hz

ACBMV B. CASADIO VIBRATION
Z.I. Mi-Plaine
51 Rue Ampère
B.P. 31
69682 CHASSIEU CEDEX (FRANCE)
Tel.: 00334 78 90 87 87 / Fax.: 00334 78 90 87 88
Email: vibrateur@orange.fr
Internet: acbmv.com

4 POLES - 1800 TR/MIN
REF.: 601411C
GRANDEUR: 20
Certifications: CE

CARACTERISTIQUES MECANIQUES ET ELECTRIQUES VIBRATEUR TYPE: CDX 15/550-G/D

Réglages des masses (%)	Moment statique (kgmm)	Moment de travail (kgcm)	Force centri-fuge (kg)	Force centrifuge (kN)	Durée theorique des roulements (heures)
100	163	32,60	592	5,81	4224
90	146,70	29,34	533	5,23	5788
80	130,40	26,08	474	4,65	8229
70	114,10	22,82	414	4,07	12351
60	97,80	19,56	355	3,49	19589
50	81,50	16,30	296	2,91	33792
40	65,20	13,04	237	2,32	65833
30	48,90	9,78	178	1,74	>100000
20	32,60	6,52	118	1,16	>100000
10	16,30	3,26	59	0,58	>100000

Tension alimentation (volts)	260
Phases:	monophasés
Fréquence (Hz)	60 Hz
Vitesse de rotation (tr/min)	1800
Puissance maxi (watt)	0
Courant nominal (ampère)	2,8
IS/IR	2,5

DIMENSIONS ET ENCOMBREMENTS (mm) DU VIBRATEUR TYPE: CDX 15/550-G/D

Poids du vibrateur CDX 15/550-G/D :22 kg
Service continu temperature ambiente: -20°C à +40°C - Tropicalisation anti-moisissure - Protection mécanique: IP66 IK08 sec. IEC
Type de roulement: BILLE
Graissage à vie et a double ecran de protection.

Fixation au moyen de 4 vis M12 - 1/2" qualité 8.8 au couple de serrage (kgm - ft/lb): 8 - 58
- Filetage presse étoupe non fourni: NPT1/2"
Espace pour entretien: 117 mm

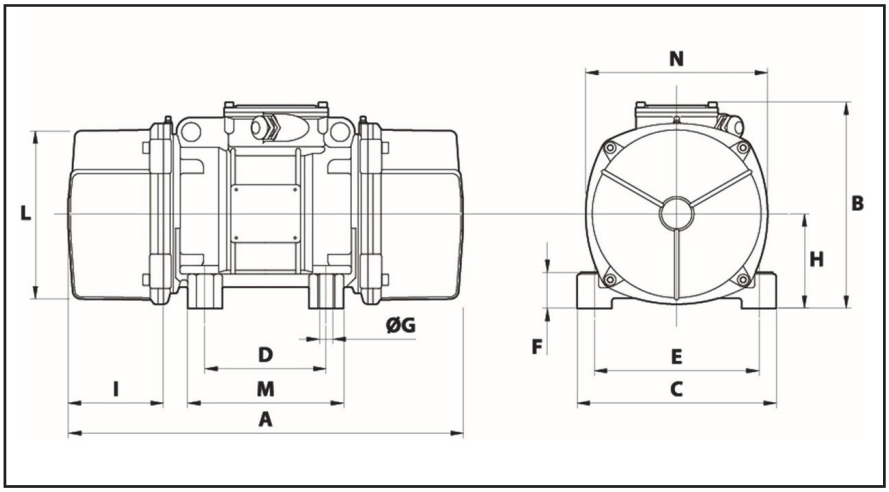

A	392
B	218
C	167
D	105
E	140
F	30
G	13
N° TROUS	4
H	90
I	117
L	150
M	140
N	175

Les données et les schémas de cette fiche technique concernant le vibrateur type CDX 15/550-G/D sont la propriété de la société ACBMV. Il est interdit de les reproduire et de les communiquer sans autorisations. Ces informations sont indicatives et sujettes à modifications sans préavis.