FICHE TECHNIQUE VIBRATEUR ELECTRIQUE MODELE CDX 15/1410-G/D

VIBRATEUR TYPE: CDX 15/1410-G/D 230/400 VOLTS TRIPHASES 50 Hz

ACBMV B. CASADIO VIBRATION
Z.I. Mi-Plaine
51 Rue Ampère
B.P. 31
69682 CHASSIEU CEDEX (FRANCE)
Tel.: 00334 78 90 87 87 / Fax.: 00334 78 90 87 88
Email: vibrateur@orange.fr
Internet: acbmv.com

4 POLES - 1500 TR/MIN
REF.: 601424A
GRANDEUR: 40
Certifications:

CARACTERISTIQUES MECANIQUES ET ELECTRIQUES VIBRATEUR TYPE: CDX 15/1410-G/D

Réglages des masses (%)	Moment statique (kgmm)	Moment de travail (kgcm)	Force centri-fuge (kg)	Force centrifuge (kN)	Durée theorique des roulements (heures)
100	561	112,20	1413	13,90	17251
90	504,90	100,98	1272	12,51	24491
80	448,80	89,76	1130	11,12	36338
70	392,70	78,54	989	9,73	56663
60	336,60	67,32	848	8,34	94617
50	280,50	56,10	707	6,95	>100000
40	224,40	44,88	565	5,56	>100000
30	168,30	33,66	424	4,17	>100000
20	112,20	22,44	283	2,78	>100000
10	56,10	11,22	141	1,39	>100000

Tension alimentation (volts)	400
Phases:	triphasés
Fréquence (Hz)	50 Hz
Vitesse de rotation (tr/min)	1500
Puissance maxi (watt)	0
Courant nominal (ampère)	1,35
IS/IR	5,59

DIMENSIONS ET ENCOMBREMENTS (mm) DU VIBRATEUR TYPE: CDX 15/1410-G/D

Poids du vibrateur CDX 15/1410-G/D :65,6 kg
Service continu temperature ambiente: -20°C à +40°C - Tropicalisation anti-moisissure - Protection mécanique: IP66 IK08 sec. IEC
Type de roulement: ROULEAU
Graissage LONG-LIFE avec graisse KLUEBER STABURAGS NBU 8EP.
Quantité d'entretien après 1000 heures d'utilisation: 16g
Quantité max. par roulement remplacé: 30g
Fixation au moyen de 4 vis M16 - 5/8" qualité 8.8 au couple de serrage (kgm - ft/lb): 19 - 137
- Filetage presse étoupe non fourni: NPT3/4"
Espace pour entretien: 108 mm

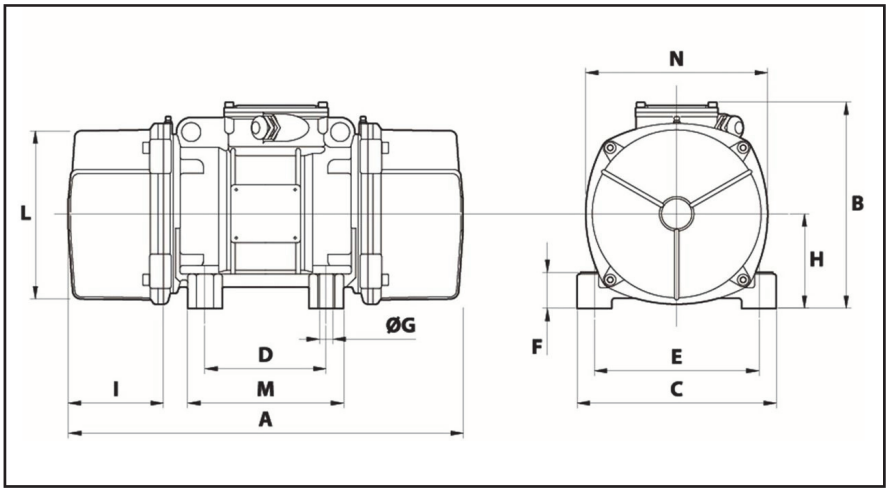

A	468
B	278,5
C	235
D	140
E	190
F	65
G	17
N° TROUS	4
H	116
I	108
L	210
M	185
N	225

Les données et les schémas de cette fiche technique concernant le vibrateur type CDX 15/1410-G/D sont la propriété de la société ACBMV. Il est interdit de les reproduire et de les communiquer sans autorisations. Ces informations sont indicatives et sujettes à modifications sans préavis.