FICHE TECHNIQUE VIBRATEUR ELECTRIQUE MODELE CDX 15/1410-G/D

VIBRATEUR TYPE: CDX 15/1410-G/D 260/460 VOLTS TRIPHASES 60 Hz

ACBMV B. CASADIO VIBRATION
Z.I. Mi-Plaine
51 Rue Ampère
B.P. 31
69682 CHASSIEU CEDEX (FRANCE)
Tel.: 00334 78 90 87 87 / Fax.: 00334 78 90 87 88
Email: vibrateur@orange.fr
Internet: acbmv.com

4 POLES - 1800 TR/MIN
REF.: 601424C
GRANDEUR: 40
Certifications:

CARACTERISTIQUES MECANIQUES ET ELECTRIQUES VIBRATEUR TYPE: CDX 15/1410-G/D

Réglages des masses (%)	Moment statique (kgmm)	Moment de travail (kgcm)	Force centri-fuge (kg)	Force centrifuge (kN)	Durée theorique des roulements (heures)
100	400	80,00	1449	14,20	13165
90	360,00	72,00	1304	12,78	18709
80	320,00	64,00	1159	11,36	27714
70	280,00	56,00	1014	9,94	43270
60	240,00	48,00	869	8,52	72374
50	200,00	40,00	725	7,10	>100000
40	160,00	32,00	580	5,68	>100000
30	120,00	24,00	435	4,26	>100000
20	80,00	16,00	290	2,84	>100000
10	40,00	8,00	145	1,42	>100000

Tension alimentation (volts)	460
Phases:	triphasés
Fréquence (Hz)	60 Hz
Vitesse de rotation (tr/min)	1800
Puissance maxi (watt)	0
Courant nominal (ampère)	1,5
IS/IR	5,6

DIMENSIONS ET ENCOMBREMENTS (mm) DU VIBRATEUR TYPE: CDX 15/1410-G/D

Poids du vibrateur CDX 15/1410-G/D :61 kg
Service continu temperature ambiente: -20°C à +40°C - Tropicalisation anti-moisissure - Protection mécanique: IP66 IK08 sec. IEC
Type de roulement: ROULEAU
Graissage LONG-LIFE avec graisse KLUEBER STABURAGS NBU 8EP.
Quantité d'entretien après 1000 heures d'utilisation: 16g
Quantité max. par roulement remplacé: 30g
Fixation au moyen de 4 vis M16 - 5/8" qualité 8.8 au couple de serrage (kgm - ft/lb): 19 - 137
- Filetage presse étoupe non fourni: NPT3/4"
Espace pour entretien: 108 mm

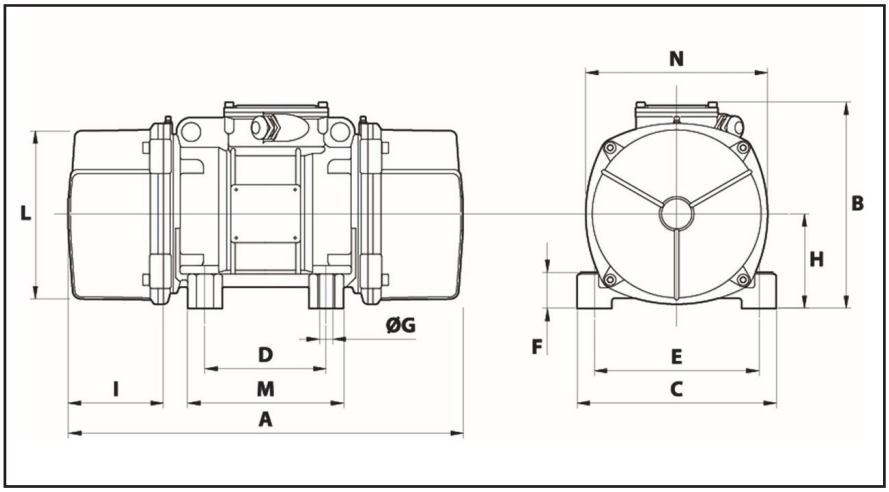

A	468
B	278,5
C	235
D	140
E	190
F	65
G	17
N° TROUS	4
H	116
I	108
L	210
M	185
N	225

Les données et les schémas de cette fiche technique concernant le vibrateur type CDX 15/1410-G/D sont la propriété de la société ACBMV. Il est interdit de les reproduire et de les communiquer sans autorisations. Ces informations sont indicatives et sujettes à modifications sans préavis.