FICHE TECHNIQUE VIBRATEUR ELECTRIQUE MODELE MVB 1510/15-E-FLC

VIBRATEUR TYPE: MVB 1510/15-E-FLC 230/400 VOLTS TRIPHASES 50 Hz

ACBMV B. CASADIO VIBRATION
Z.I. Mi-Plaine
51 Rue Ampère
B.P. 31
69682 CHASSIEU CEDEX (FRANCE)
Tel.: 00334 78 90 87 87 / Fax.: 00334 78 90 87 88
Email: vibrateur@orange.fr
Internet: acbmv.com

4 POLES - 1500 TR/MIN
REF.: 6E1225A
GRANDEUR: 50

ATEX II 2G,D - Classe Ex e II T4/T3 tD A21 IP 66 ZONE 1-2 / 21-22
Gaz T°=T3-T4 Poussière T° =150°C

Certifications:

CARACTERISTIQUES MECANIQUES ET ELECTRIQUES VIBRATEUR TYPE: MVB 1510/15-E-FLC

Réglages des masses (%)			Force centri-fuge (kg)	Force centrifuge (kN)	Durée theorique des roulements (heures)
100			1500	14,7	40263
90			1350	13,23	57205
80			1200	11,76	84711
70			1050	10,29	>100000
60			900	8,82	>100000
50			750	7,35	>100000
40			600	5,88	>100000
30			450	4,41	>100000
20			300	2,94	>100000
10			150	1,47	>100000

Tension alimentation (volts)	400
Phases:	triphasés
Fréquence (Hz)	50 Hz
Vitesse de rotation (tr/min)	1500
Puissance maxi (watt)	0
Courant nominal (ampère)	T3=1,9 T4=1,33
IS/IR	T3=4,95 T4=7

DIMENSIONS ET ENCOMBREMENTS (mm) DU VIBRATEUR TYPE: MVB 1510/15-E-FLC

Poids du vibrateur MVB 1510/15-E-FLC :54,5 kg
Service continu temperature ambiente: -20°C à +40°C - Tropicalisation anti-moisissure - Protection mécanique: IP66 IK08 sec. IEC
Type de roulement: ROULEAU
Graissage LONG-LIFE avec graisse KLUEBER STABURAGS NBU 8EP.
Quantité d'entretien après 1000 heures d'utilisation: 30g
Quantité max. par roulement remplacé: 16g
Fixation au moyen de 6 vis M20 - 13/16" qualité 8.8 au couple de serrage (kgm - ft/lb): 19 - 137
Diamètre du cable d'alimentation de 12.5 à 15 mm - Presse étoupe: M25x1,5

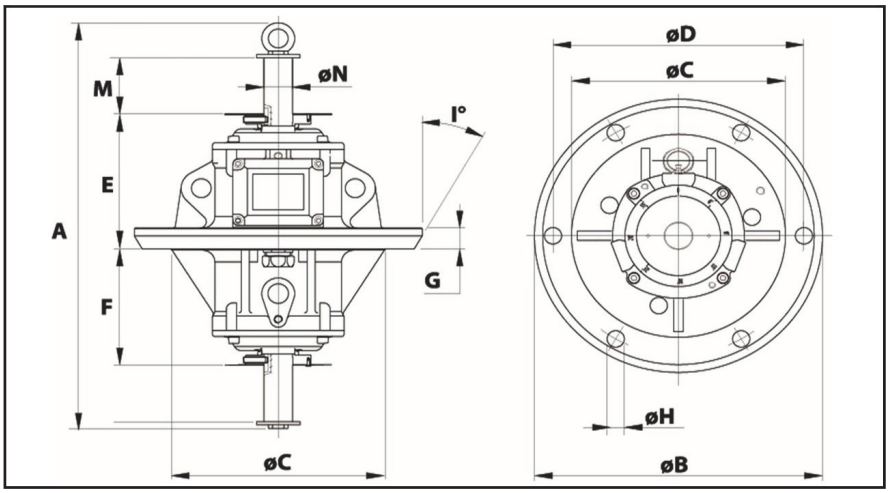

A	476
B	350
C	260
D	305
E	174
F	150
G	27
N° TROUS	6
H	21
I	30
L	71
M	71
N	35

Les données et les schémas de cette fiche technique concernant le vibrateur type MVB 1510/15-E-FLC sont la propriété de la société ACBMV. Il est interdit de les reproduire et de les communiquer sans autorisations. Ces informations sont indicatives et sujettes à modifications sans préavis.