FICHE TECHNIQUE VIBRATEUR ELECTRIQUE MODELE MTF 15/700E-S02

VIBRATEUR TYPE: MTF 15/700E-S02 230/400 VOLTS TRIPHASES 50 Hz

ACBMV B. CASADIO VIBRATION
Z.I. Mi-Plaine
51 Rue Ampère
B.P. 31
69682 CHASSIEU CEDEX (FRANCE)
Tel.: 00334 78 90 87 87 / Fax.: 00334 78 90 87 88
Email: vibrateur@orange.fr
Internet: acbmv.com

4 POLES - 1500 TR/MIN
REF.: 6E1407A
GRANDEUR: 30

ATEX II 2G,D - Classe Ex e II T4/T3 tD A21 IP 66 ZONE 1-2 / 21-22
Gaz T°=T3-T4 Poussière T° =120°C

Certifications:

CARACTERISTIQUES MECANIQUES ET ELECTRIQUES VIBRATEUR TYPE: MTF 15/700E-S02

Réglages des masses (%)	Force centrifuge masse sup./inf. (kg)	Moment statique masse inf. (kgmm)	Force centrifuge masse sup./inf. (kN)	Moment statique masse sup. (kgmm)	Durée theorique des roulements (heures)
100	360/263	143	3,53/2,58	143	17199
90	324/236,7	128,70	3,18/2,32	128,70	24436
80	288/210,4	114,40	2,82/2,06	114,40	36186
70	252/184,1	100,10	2,47/1,81	100,10	56473
60	216/157,8	85,80	2,12/1,55	85,80	94406
50	180/131,5	71,50	1,77/1,29	71,50	>100000
40	144/105,2	57,20	1,41/1,03	57,20	>100000
30	108/78,9	42,90	1,06/0,77	42,90	>100000
20	72/52,6	28,60	0,71/0,52	28,60	>100000
10	36/26,3	14,30	0,35/0,26	14,30	>100000

Tension alimentation (volts)	400
Phases:	triphasés
Fréquence (Hz)	50 Hz
Vitesse de rotation (tr/min)	1500
Puissance maxi (watt)	0
Courant nominal (ampère)	T3=0,86 T4=0,72
IS/IR	T3=3,5 T4=4,2

DIMENSIONS ET ENCOMBREMENTS (mm) DU VIBRATEUR TYPE: MTF 15/700E-S02

Poids du vibrateur MTF 15/700E-S02 :26 kg
Service continu temperature ambiente: -20°C à +40°C - Tropicalisation anti-moisissure - Protection mécanique: IP66 IK08 sec. IEC
Type de roulement: ROULEAU
Graissage LONG-LIFE avec graisse KLUEBER STABURAGS NBU 8EP.
Quantité d'entretien après 1000 heures d'utilisation: 8g
Quantité max. par roulement remplacé: 4g
Fixation au moyen de 6 vis M10 - 7/16" qualité 8.8 au couple de serrage (kgm - ft/lb): 4.80 - 35
Diamètre du cable d'alimentation de 9 à 16 mm - Presse étoupe: M25x1,5

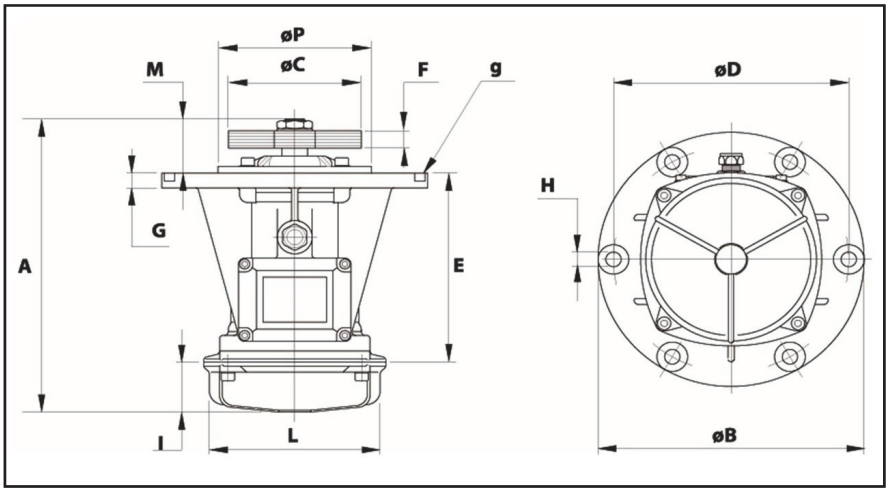

A	380,5
B	260
C	154
D	230
H	15
N° TROUS	6
E	182
F	59 (50Hz) 46 (60Hz)
G	15
I	106
L	170
M	92,5
P	150

Les données et les schémas de cette fiche technique concernant le vibrateur type MTF 15/700E-S02 sont la propriété de la société ACBMV. Il est interdit de les reproduire et de les communiquer sans autorisations. Ces informations sont indicatives et sujettes à modifications sans préavis.