FICHE TECHNIQUE VIBRATEUR ELECTRIQUE MODELE CDX 15/3810-G/D

VIBRATEUR TYPE: CDX 15/3810-G/D 230/400 VOLTS TRIPHASES 50 Hz

ACBMV B. CASADIO VIBRATION
Z.I. Mi-Plaine
51 Rue Ampère
B.P. 31
69682 CHASSIEU CEDEX (FRANCE)
Tel.: 00334 78 90 87 87 / Fax.: 00334 78 90 87 88
Email: vibrateur@orange.fr
Internet: acbmv.com

4 POLES - 1500 TR/MIN
REF.: 601330A
GRANDEUR: 70
Certifications:

CARACTERISTIQUES MECANIQUES ET ELECTRIQUES VIBRATEUR TYPE: CDX 15/3810-G/D

Réglages des masses (%)	Moment statique (kgmm)	Moment de travail (kgcm)	Force centri-fuge (kg)	Force centrifuge (kN)	Durée theorique des roulements (heures)
100	1526	305,20	3840	37,70	17841
90	1373,40	274,68	3456	33,93	25348
80	1220,80	244,16	3072	30,16	37536
70	1068,20	213,64	2688	26,39	58581
60	915,60	183,12	2304	22,62	97930
50	763,00	152,60	1920	18,85	>100000
40	610,40	122,08	1536	15,08	>100000
30	457,80	91,56	1152	11,31	>100000
20	305,20	61,04	768	7,54	>100000
10	152,60	30,52	384	3,77	>100000

Tension alimentation (volts)	400
Phases:	triphasés
Fréquence (Hz)	50 Hz
Vitesse de rotation (tr/min)	1500
Puissance maxi (watt)	0
Courant nominal (ampère)	3,8
IS/IR	6,84

DIMENSIONS ET ENCOMBREMENTS (mm) DU VIBRATEUR TYPE: CDX 15/3810-G/D

Poids du vibrateur CDX 15/3810-G/D :133 kg
Service continu temperature ambiente: -20°C à +40°C - Tropicalisation anti-moisissure - Protection mécanique: IP66 IK08 sec. IEC
Type de roulement: ROULEAU
Graissage LONG-LIFE avec graisse KLUEBER STABURAGS NBU 8EP.
Quantité d'entretien après 1000 heures d'utilisation: 30g
Quantité max. par roulement remplacé: 60g
Fixation au moyen de 4 vis M22 - 7/8" qualité 8.8 au couple de serrage (kgm - ft/lb): 56 - 411
- Filetage presse étoupe non fourni: NPT3/4"
Espace pour entretien: 137 mm

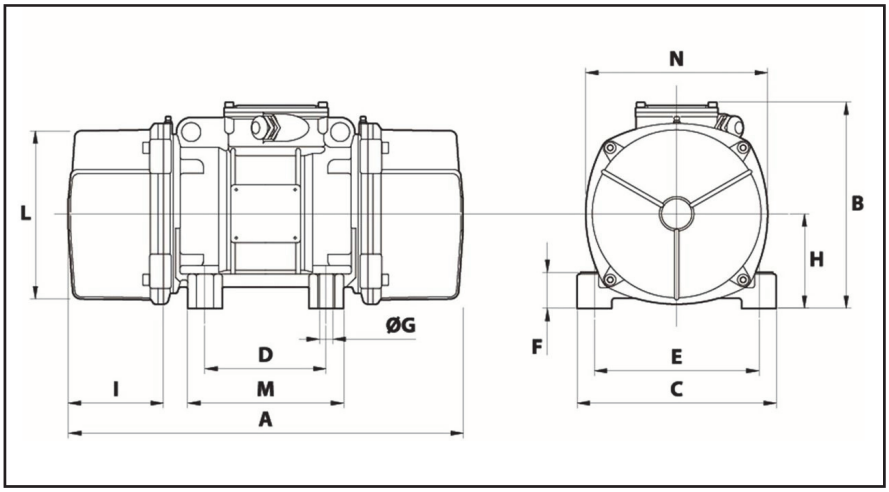

A	594
B	342,5
C	310
D	155
E	255
F	65
G	23,5
N° TROUS	4
H	155
I	137
L	279
M	210
N	295

Les données et les schémas de cette fiche technique concernant le vibrateur type CDX 15/3810-G/D sont la propriété de la société ACBMV. Il est interdit de les reproduire et de les communiquer sans autorisations. Ces informations sont indicatives et sujettes à modifications sans préavis.