FICHE TECHNIQUE VIBRATEUR ELECTRIQUE MODELE CDX 075/150-G/D

VIBRATEUR TYPE: CDX 075/150-G/D 230/400 VOLTS TRIPHASES 50 Hz

ACBMV B. CASADIO VIBRATION
Z.I. Mi-Plaine
51 Rue Ampère
B.P. 31
69682 CHASSIEU CEDEX (FRANCE)
Tel.: 00334 78 90 87 87 / Fax.: 00334 78 90 87 88
Email: vibrateur@orange.fr
Internet: acbmv.com

8 POLES - 750 TR/MIN
REF.: 602576A
GRANDEUR: 20
Certifications: CE

CARACTERISTIQUES MECANIQUES ET ELECTRIQUES VIBRATEUR TYPE: CDX 075/150-G/D

Réglages des masses (%)	Moment statique (kgmm)	Moment de travail (kgcm)	Force centri-fuge (kg)	Force centrifuge (kN)	Durée theorique des roulements (heures)
100	163	32,60	104	1,02	>100000
90	146,70	29,34	94	0,92	>100000
80	130,40	26,08	83	0,82	>100000
70	114,10	22,82	73	0,71	>100000
60	97,80	19,56	62	0,61	>100000
50	81,50	16,30	52	0,51	>100000
40	65,20	13,04	42	0,41	>100000
30	48,90	9,78	31	0,31	>100000
20	32,60	6,52	21	0,20	>100000
10	16,30	3,26	10	0,10	>100000

Tension alimentation (volts)	400
Phases:	triphasés
Fréquence (Hz)	50 Hz
Vitesse de rotation (tr/min)	750
Puissance maxi (watt)	0
Courant nominal (ampère)	0,85
IS/IR	2,13

DIMENSIONS ET ENCOMBREMENTS (mm) DU VIBRATEUR TYPE: CDX 075/150-G/D

Poids du vibrateur CDX 075/150-G/D :21,4 kg
Service continu temperature ambiente: -20°C à +40°C - Tropicalisation anti-moisissure - Protection mécanique: IP66 IK08 sec. IEC
Type de roulement: BILLE
Graissage à vie et a double ecran de protection.

Fixation au moyen de 4 vis M12 - 1/2" qualité 8.8 au couple de serrage (kgm - ft/lb): 8 - 58
- Filetage presse étoupe non fourni: NPT1/2"
Espace pour entretien: 96 mm

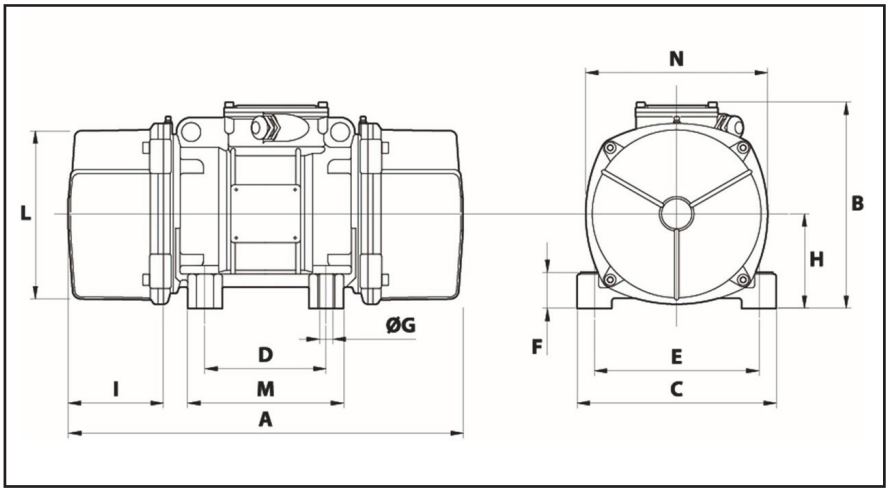

A	350
B	218
C	167
D	105
E	140
F	30
G	13
N° TROUS	4
H	90
I	96
L	150
M	140
N	175

Les données et les schémas de cette fiche technique concernant le vibrateur type CDX 075/150-G/D sont la propriété de la société ACBMV. Il est interdit de les reproduire et de les communiquer sans autorisations. Ces informations sont indicatives et sujettes à modifications sans préavis.