FICHE TECHNIQUE VIBRATEUR ELECTRIQUE MODELE VB 15/2510-D-E

ACBMV B. CASADIO VIBRATION
Z.I. Mi-Plaine
51 Rue Ampère
B.P. 31
69682 CHASSIEU CEDEX (FRANCE)
Tel.: 00334 78 90 87 87 / Fax.: 00334 78 90 87 88
Email: vibrateur@orange.fr
Internet: acbmv.com

VIBRATEUR TYPE: VB 15/2510-D-E 260/460 VOLTS TRIPHASES 60 Hz

4 POLES - 1800 TR/MIN ATEX II 2G,D - Classe Ex e II T4/T3 tD A21 IP 66 ZONE 1-2 / 21-22
REF.: 6E1223C Gaz T°=T3-T4 Poussière T° =150°C

Certifications:

CARACTERISTIQUES MECANIQUES ET ELECTRIQUES VIBRATEUR TYPE: VB 15/2510-D-E

Réglages des masses (%)			Force centri-fuge (kg)	Force centrifuge (kN)	Durée theorique des roulements (heures)
100			2500	24,5	62119
90			2250	22,05	88257
80			2000	19,60	>100000
70			1750	17,15	>100000
60			1500	14,70	>100000
50			1250	12,25	>100000
40			1000	9,80	>100000
30			750	7,35	>100000
20			500	4,90	>100000
10			250	2,45	>100000

Tension alimentation (volts)	460
Phases:	triphasés
Fréquence (Hz)	60 Hz
Vitesse de rotation (tr/min)	1800
Puissance maxi (watt)	0
Courant nominal (ampère)	T3=2,8 T4=2,3
IS/IR	T3=6,7 T4=7,76

DIMENSIONS ET ENCOMBREMENTS (mm) DU VIBRATEUR TYPE: VB 15/2510-D-E

Poids du vibrateur VB 15/2510-D-E :68 kg
Service continu temperature ambiente: -20°C à +40°C - Tropicalisation anti-moisissure - Protection mécanique: IP66 IK08 sec. IEC
#REF!
#REF!
Quantité d'entretien après 1000 heures d'utilisation: 30g
Quantité max. par roulement remplacé: 60g

Diamètre du cable d'alimentation de 9 à 16 mm - Presse étoupe: M32x1,5

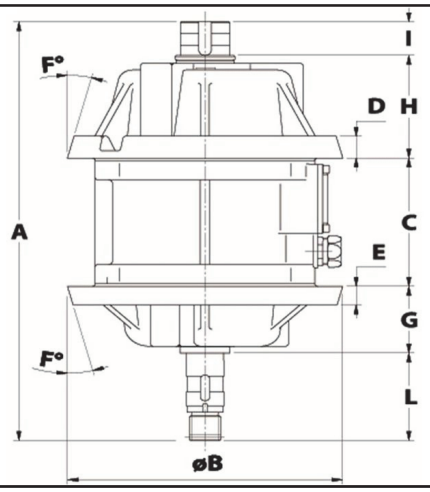

A	517,5
B	281
C	152,5
D	30
E	26
F	14
G	85,3
H	136,6
I	35
L	108

Les données et les schémas de cette fiche technique concernant le vibrateur type VB 15/2510-D-E sont la propriété de la société ACBMV. Il est interdit de les reproduire et de les communiquer sans autorisations. Ces informations sont indicatives et sujettes à modifications sans préavis.