FICHE TECHNIQUE VIBRATEUR ELECTRIQUE MODELE VB 15/5000E-LM

VIBRATEUR TYPE: VB 15/5000E-LM 230/400 VOLTS TRIPHASES 50 Hz

ACBMV B. CASADIO VIBRATION
Z.I. Mi-Plaine
51 Rue Ampère
B.P. 31
69682 CHASSIEU CEDEX (FRANCE)
Tel.: 00334 78 90 87 87 / Fax.: 00334 78 90 87 88
Email: vibrateur@orange.fr
Internet: acbmv.com

4 POLES - 1500 TR/MIN
REF.: 6E1378A

ATEX II 2G,D - Classe Ex e II T4/T3 tD A21 IP 66 ZONE 1-2 / 21-22
Gaz T°=T3-- Poussière T° =135°C

Certifications:

CARACTERISTIQUES MECANIQUES ET ELECTRIQUES VIBRATEUR TYPE: VB 15/5000E-LM

Réglages des masses (%)			Force centri-fuge (kg)	Force centrifuge (kN)	Durée theorique des roulements (heures)
100			5000	49	N/A
90			4500	44,10	N/A
80			4000	39,20	N/A
70			3500	34,30	N/A
60			3000	29,40	N/A
50			2500	24,50	N/A
40			2000	19,60	N/A
30			1500	14,70	N/A
20			1000	9,80	N/A
10			500	4,90	N/A

Tension alimentation (volts)	400
Phases:	triphasés
Fréquence (Hz)	50 Hz
Vitesse de rotation (tr/min)	1500
Puissance maxi (watt)	0
Courant nominal (ampère)	T3=5,7 T4=-
IS/IR	T3=7 T4=-

DIMENSIONS ET ENCOMBREMENTS (mm) DU VIBRATEUR TYPE: VB 15/5000E-LM

Poids du vibrateur VB 15/5000E-LM :101 kg
Service continu temperature ambiente: -20°C à +40°C - Tropicalisation anti-moisissure - Protection mécanique: IP66 IK08 sec. IEC
#REF!
Graissage LONG-LIFE avec graisse KLUEBER STABURAGS NBU 8EP.

Diamètre du cable d'alimentation de 9 à 16 mm - Presse étoupe: M32x1,5

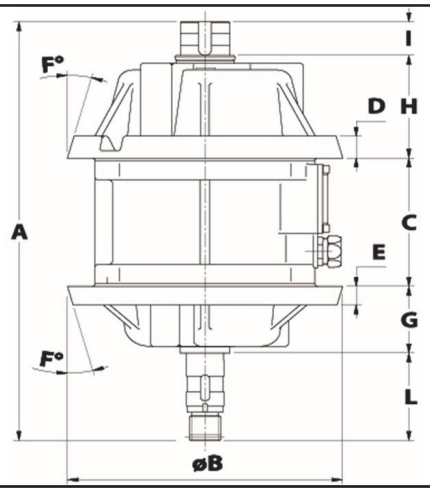

A	555
B	342
C	208
D	48
E	48
F	25
G	106,5
H	110
I	60,5
L	70

Les données et les schémas de cette fiche technique concernant le vibrateur type VB 15/5000E-LM sont la propriété de la société ACBMV. Il est interdit de les reproduire et de les communiquer sans autorisations. Ces informations sont indicatives et sujettes à modifications sans préavis.