FICHE TECHNIQUE VIBRATEUR PNEUMATIQUE

ACBMV B. CASADIO VIBRATION
Z.I. Mi-Plaine
51 Rue Ampère
B.P. 31
69682 CHASSIEU CEDEX (FRANCE)
Tel.: 00334 78 90 87 87 / Fax.: 00334 78 90 87 88
Email: vibrateur@orange.fr
Internet: acbmv.com

Vibrateur à rouleau type DAR3 EX

CE EX II 2 G/D c T6 T85°C

Descriptions:
Vibrateurs à rouleau, conçus spécialement pour le béton et d'autres applications de haute capacité. Large assortiment.

CARACTERISTIQUES VIBRATOIRES ET PNEUMATIQUES

	2 Bars/29 PSI	4 Bars/58 PSI	6 Bars/87 PSI
Fréquence (tr/min)	27000	32000	32000
Force (N)	2720	4560	6050
Force (LBS)	612,61	1027,03	1362,61
Consommation d'air (l/min)	100	200	300
Consommation d'air (CF)	3,57	7,14	10,71

Domaines d'utilisation:
- Compactage des matières plastiques et du béton
- Soutien du flux de matière dans les silos et les trémies
- Séparation des marchandises de tailles différentes sur les cribles

Construction:
- Vibration par le rouleau de précision en acier en rotation.
- Amplification au moyen de deux plaques terminales en bronze insensibles aux chocs.

Propriétés:
- Force de transmission élevée
- Fréquence nominale de 27000 à 32000 tr.min-1
- Force centrifuge de 2720 à 6050 N
- Réglage progressif (air comprimé) dans des auges
- Possibilité d'utilisation jusqu'à 150°C
- Résistance aux conditions environnementales extrêmes

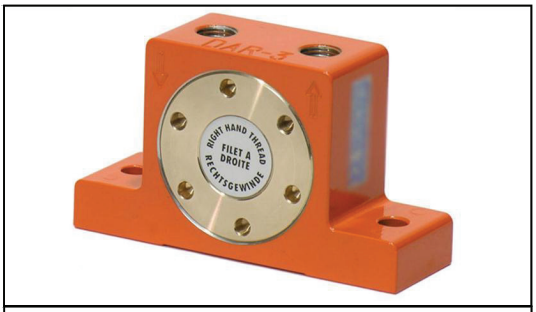

Détails de conception:
1 Corps en alliage d'aluminium extrudé
2 Chemins de roulement en acier très élastiques
3 Rouleau de précision en acier coulé
4 Plaques terminales spéciales en bronze
5 Goulotte d'huile de lubrification
6 Conduit de saletés
7 Admission d'air
8 Echappement d'air
9 Trous de montage ménagés dans l'embase

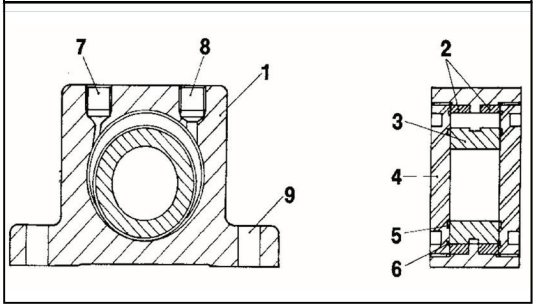

DIMENSIONS ET ENCOMBREMENTS

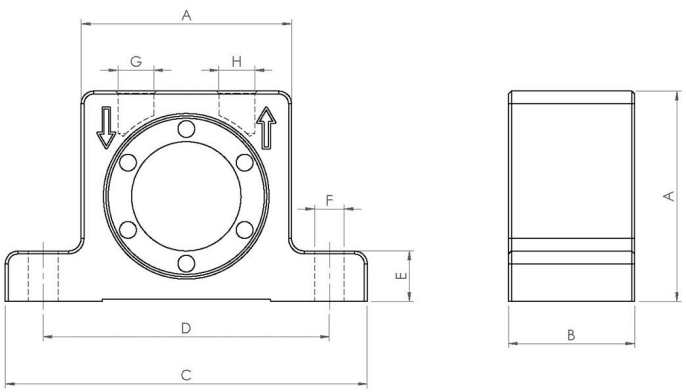

	mm	inch
A	65	2,56
B	36	1,42
C	113	4,45
D	90	3,54
E	16	0,63
F	9	0,35
G	G 1/4"	G 1/4"
H	G 1/4"	G 1/4"

	kg	LBS
Poids vibrateur	0,76	1,689

Les données et les schémas de cette fiche technique sont la propriété de la société ACBMV. Il est interdit de les reproduire et de les communiquer sans autorisations. Ces informations sont indicatives et sujettes à modifications sans préavis.