FICHE TECHNIQUE VIBRATEUR PNEUMATIQUE

ACBMV B. CASADIO VIBRATION
Z.I. Mi-Plaine
51 Rue Ampère
B.P. 31
69682 CHASSIEU CEDEX (FRANCE)
Tel.: 04 78 90 87 87 / Fax.: 04 78 90 87 88
Email: vibrateur@orange.fr
Internet: acbmv.com

Vibrateur à turbine type T65/HP EX

CE EX II 2 G/D c T6 T85°C

Descriptions:
Haute vitesse et moment de travail élevé pour des vibrations importantes avec une grande amplitude. Large assortiment.

CARACTERISTIQUES VIBRATOIRES ET PNEUMATIQUES

	2 Bars/29 PSI	4 Bars/58 PSI	6 Bars/87 PSI
Fréquence (tr/min)	8500	10500	12000
Force (N)	1300	2050	2600
Force (LBS)	292,79	461,71	585,59
Consomation air (l/min)	108	193	290
Consomation air (CF)	3,86	6,89	10,36

Domaines d'utilisation:
- Vidage des installations à trémie
- Filtres de crible
- Tables à vibrations
- Anti-adhérence dans les tuyauteries et les silos
- Transport de poudres fines
- Déplacement de marchandises en vrac

Construction:
- Vibration avec un fort moment d'excentrique grâce au déséquilibrage du rotor.
- Bas niveau de bruit.

Propriétés:
- Fréquence nominale de 8500 à 12000 tr.min-1
- Force centrifuge de 1300 à 2600 N
- Réglage progressif (air comprimé) dans des auges
- Possibilité d'utilisation jusqu'à 150°C
- Résistance aux conditions environnementales extrêmes

Détails de conception:
1 Corps en alliage d'aluminium extrudé anodisé
2 Rotor de turbine
3 Aluminium = poids faible
4 Laiton = poids élevé
5 Roulement à billes
6 Plaque terminale en matière plastique avec taraudage
7 Plaque terminale en nylon
8 Canaux d'accélération
9 Admission d'air
10 Echappement d'air
11 Trous de montage ménagés dans l'embase

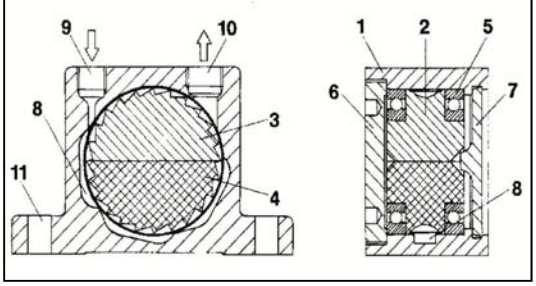

DIMENSIONS ET ENCOMBREMENTS

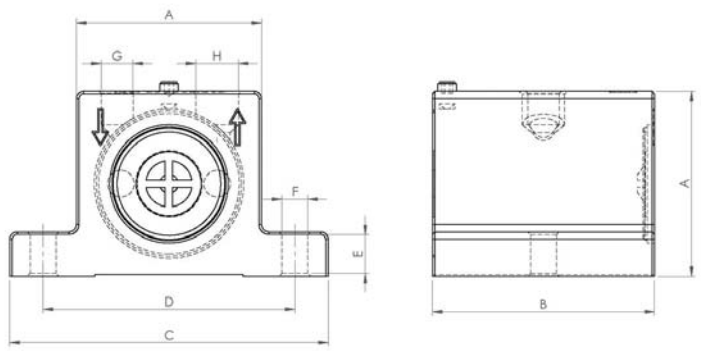

	mm	inch
A	65	2,56
B	64	2,52
C	113	4,45
D	90	3,55
E	16	0,63
F	9	0,35
G	G 1/4"	G 1/4"
H	G 1/4"	G 1/4"

	kg	LBS
Poids vibrateur	0,975	2,167

Les données et les schémas de cette fiche technique sont la propriété de la société ACBMV. Il est interdit de les reproduire et de les communiquer sans autorisations. Ces informations sont indicatives et sujettes à modifications sans préavis.